製品カテゴリー：　ＬＥＤスポットライト

型番　TS-201-15-X-X

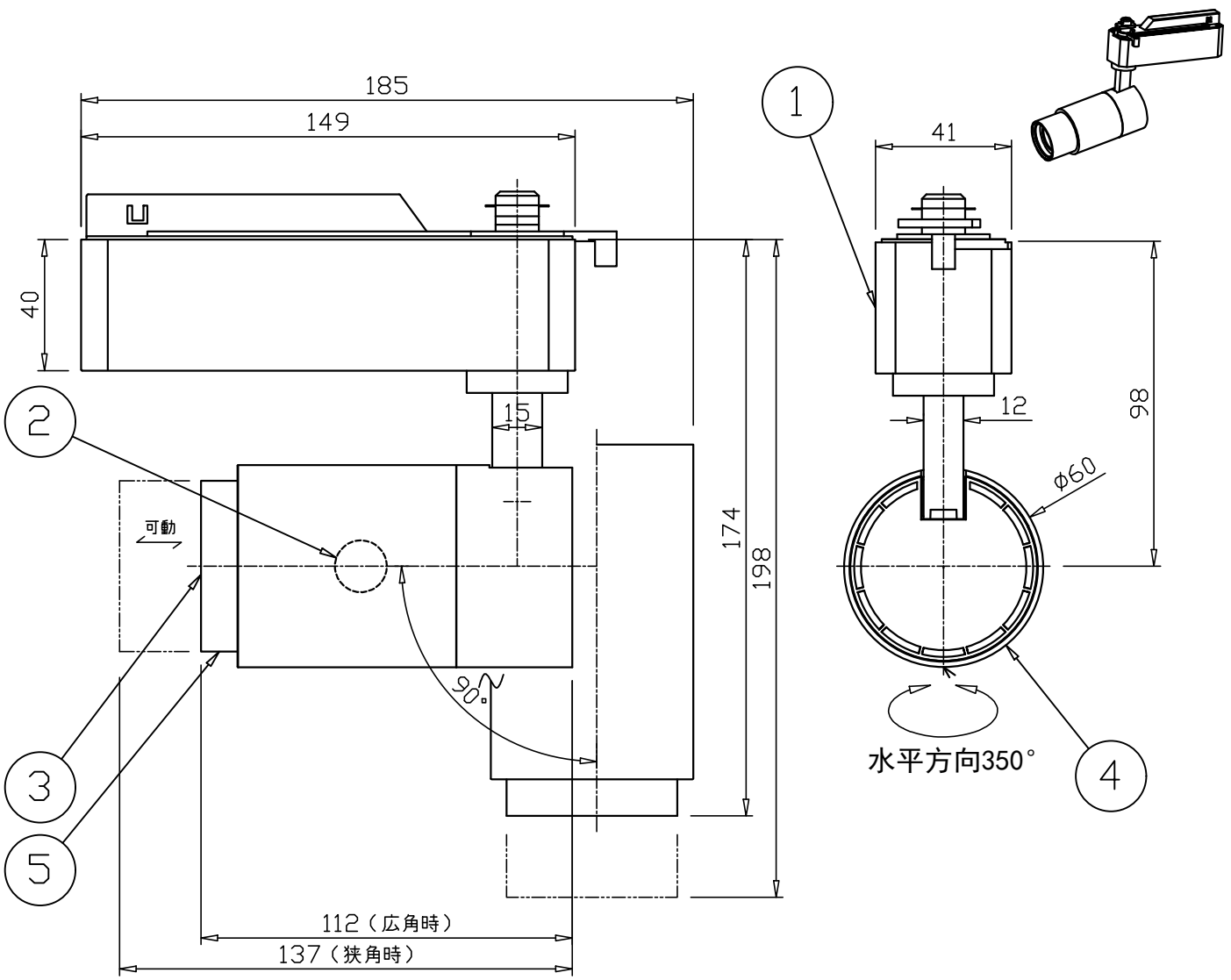

電気・特性欄

型　番	定格電圧（V）			100					
	配光角	色温度（K）	全光束(lm) 広角時（MAX）	固有エネルギー消費効率 (lm/W) 広角時	入力電流 (A) ※2	皮相電力 (VA)※2	電力 (W)※2	質量 (kg)	RA
TS-201-15-27-W(B) ※1	10~60°	2700	753	48.5	0.16	16.0	15.5	0.6	97

※1)W：白色、B：黒色　※2)非調光時

⚠ 安全に関するご注意

- 施工は取扱説明書にしたがい確実に行ってください。
  施工に不備があると落下・火災の原因となります。
- 器具を改造しないでください。落下・感電・火災の原因となります。
- この器具は、一般通常環境の屋内ライティングレール取付専用器具です。
- 表示された電源電圧(定格電圧±6%)以外の電源で使用しないで下さい。
  感電・火災の原因となります。
- 器具と被照射面は0.3m以上離してください。
  指定距離より近いと被照射物の変色・火災の原因となります。
- 直射日光の当たる場所、湿気の多い場所、振動のある場所、雨の吹き込みを受ける場所、腐食性のガスの発生する所では使用しないでください。
  火災・感電・落下の原因となります。
- 周囲温度は、5℃~35℃で使用してください。指定外の周囲温度で使用すると火災又は短寿命の原因となります。
- 点灯中のフード部は熱くなっていますので、角度調整は素手で行わないようにして下さい。
- 調光は位相制御となります。対応調光器をご使用下さい。
  調光器の最小負荷を超える灯数で回路を組んで下さい。
  (対応調光器：TLC-0003・TLC-0004・TLC-0005)
- 現場の電源状況によっては調光範囲の一部でちらつく場合があります。
  ちらつく場合は調光器を調整し、その場所を避けてご使用下さい。
- 照明器具には寿命があります。設置後8~10年経つと外観に異常が無くても内部の劣化は進行しています。点検交換をお勧めします。

部番	部品名	材質	数量	備考
7				
6				
5	フード	アルミ	1	塗装（色は電気・特性欄参照）
4	灯具	アルミ/PC	1	塗装（色は電気・特性欄参照）
3	レンズ	PC/PMMA	1	透明 配光角は可変タイプ
2	LED	-	1	COB 色温度は電気・特性欄参照
1	電源BOX	アルミ/PC	1	塗装（色は電気・特性欄参照）

特記事項　１００Ｖ専用器具
ライティングレール 仕様

LED　光源寿命：40000時間

作成日	承認	検印	作成
2019.10.11	赤坂	赤坂	川口

型番 TS-201-15-27-X
（電気・特性欄参照）

消費電力	電気・特性欄参照
定格電圧	電気・特性欄参照
皮相電力	電気・特性欄参照
器具質量	電気・特性欄参照

TES LIGHTING CO.,LTD.